皆様ありがとうございました

（社）三原青年会議所は満４０歳までの青年経済人の団体です。
お陰をもちまして、昨年１２月３１日に９名の卒業生を無事送り出すことがきました。ここで卒業生に代わり、市民の皆様に厚く御礼を申し上げます。
　あとに残った会員一同、卒業生の意思を継ぎ、さらに前進して参る所存でございますので、よろしくお願い申し上げます。

内海　勝議
Ｓ36.12.30　Ｈ4入会
㈱ウツミ（代表取締役）

完山　哲夫
Ｓ36.5.7　Ｈ8入会
完山商店

國田　親哉
Ｓ36.4.28　Ｈ4入会
㈱アイエス　カードック（代表取締役）

須﨑　裕之
Ｓ36.4.22　Ｈ４入会
三和㈱（代表取締役）

伊達　正治
Ｓ36.5.15　Ｈ3入会
三基工業㈱（代表取締役）

田中　誠志
Ｓ36.10.11　Ｈ5入会
㈱田中組（常務取締役）

田中　智毅
Ｓ36.10.11　Ｈ7入会
㈱田中組（常務取締役）

灰谷　隆広
Ｓ36.2.12　Ｈ2入会
㈲灰谷鉄工所（取締役）

福戸山益己
Ｓ36.4.13　Ｈ4入会
㈱セイム　PC事業部（営業部長）

写真：前列左から　田中　誠志、内海　勝議、須﨑　裕之、國田　親哉、田中　智毅
後列左から　伊達　正治、灰谷　隆広、福戸山益己、完山　哲夫

40周年実行委員長あいさつ

（社）三原青年会議所
創立40周年実行委員長
大成　政彦

新年明けましておめでとうございます。平素は（社）三原青年会議所に対し、皆様方の暖かいご理解とご支援を賜り、誠に有難うございます。
（社）三原青年会議所は、1962年に（社）尾道青年会議所のスポンサーにより、全国で220番目の青年会議所として誕生し、本年で40周年を迎えさせていただくこととなりました。この間、チャーターメンバーより連綿と続く創始の精神を受け継ぎつつ、1973年に「瀬戸のインターチェンジ三原」構想を、1985年に「インターフェイスみはら21Ｃ」構想を、1992年に「ニューグラビティみはら」構想を、そしてまた、2000年には「コラボレーションシティ21」構想を掲げ、明るい豊かなまち「みはら」を目指して微力ながら努力いたして参りました。
　ここに創立40周年という節目を迎えるにあたり、今後、さらに20年後、30年後の「みはら」の姿を、「みはら」を愛する青年としての自由な発想で提言し続ける団体であるべく、努力してゆく所存であります。
　今後とも引き続き、皆様のご理解とご支援をいただきますよう、宜しくお願い申し上げます。

Join us! （社）三原青年会議所

会員募集中!!

新しい年を迎えましたが、未だに景気は回復する兆しをみせていません。
この様な時代だからこそ、次代を担う我々の世代が「人間力」を身に付け、積極的に行動し、その力を結集することが大切なのではないでしょうか。
（社）三原青年会議所は、現在４０名の青年で構成されています。そして、さまざまな社会開発運動や経営セミナーを積極的に開催しています。ぜひ私たちの仲間に入って、一緒に「明るい豊かなまち」を目指して活動してみませんか。

★ 入会資格
年齢２５～３５歳（原則として）性別は問いません。三原市内及び近隣町村に在住、または勤務されている方。

★ 入会方法
詳しくは下記までお気軽にお問い合わせください。
〒723-0052　三原市皆実4丁目8番1号　三原商工会議所内　（社）三原青年会議所
会員拡大推進室（金田）までＴＥＬ（0848）63-3515　ＦＡＸ（0848）62-1141

第27回三原やっさ祭り実行委員長 鶴田　幸彦 ごあいさつ

新年あけましておめでとうございます。新たな年の幕開けと共に夢と希望に満ち溢れた明るい一年となるように、私たち誰もが望んでいることと思います。暗い話題ばかりが先行して、私たちの生活自体が脅かされる昨今、このような時にこそ想いを一つにして盛り上がる“祭り”が必要なのだろうと思います。
「三原やっさ祭り」は、皆様の暖かいご支援とご協力により、本年第２７回を迎えることとなりました。これまで皆様と一緒になって育ててきた“三原やっさ祭り”。この場を通して、新たな出逢いと多くの人との交流が生まれ、私たちのまち「みはら」がなお一層活気づくよう、取り組んでゆきたいと思います。
微力ではございますが、これまで皆様と一緒になって先輩諸兄が築きあげられた「三原やっさ祭り」の歴史と伝統そして実績を承継し、皆様の暖かいご理解とご協力を仰ぎながら精一杯努力してまいる所存ですので、何卒よろしくお願い申し上げます。

「住民による合併を考える会」

まちづくりって、なんだか、「ワクワク」・「ドキドキ」…します。

参加者大募集

「住民による合併を考える会」は、現在30名ほどの住民の方々にご参加頂き、月に１回程度、会議を開催する中で「合併」と「合併後のまちづくり」について考えてゆこうという任意の市民会議です。今後、教育問題・福祉問題・行政問題・財政問題の４つの分科会に分かれ、話し合いをしてゆく予定です。また、五藤康之三原市長を招いての討論会や、フォーラムへの参加など、企画も盛りだくさん！皆さん、わたしたちと一緒に、未来のまちづくりについて考えて、ワクワク・ドキドキ体験してみませんか？当会では、随時参加者を募集しています。住所・年齢・職業・性別など何も問いません！多くの皆様からのご参加をお待ちしております！

詳しくは、こちらまで・・・
「住民による合併を考える会」事務局
〒７２３－００５２
三原市皆実４丁目８番１号
(社)三原青年会議所事務局内
担当：地域主権実践委員会（平野）
E-mail　info@mihara-jc.com
TEL（0848）63-3515
FAX（0848）62-1141

2002年度（社)三原青年会議所組織構成図

新年明けましておめでとうございます。二〇〇二年度の三原ＪＣは、伊達理事長以下、会員一同一致団結して、右記の組織構成で活動してまいります。本年もご指導ご鞭撻の程よろしくお願い申し上げます。

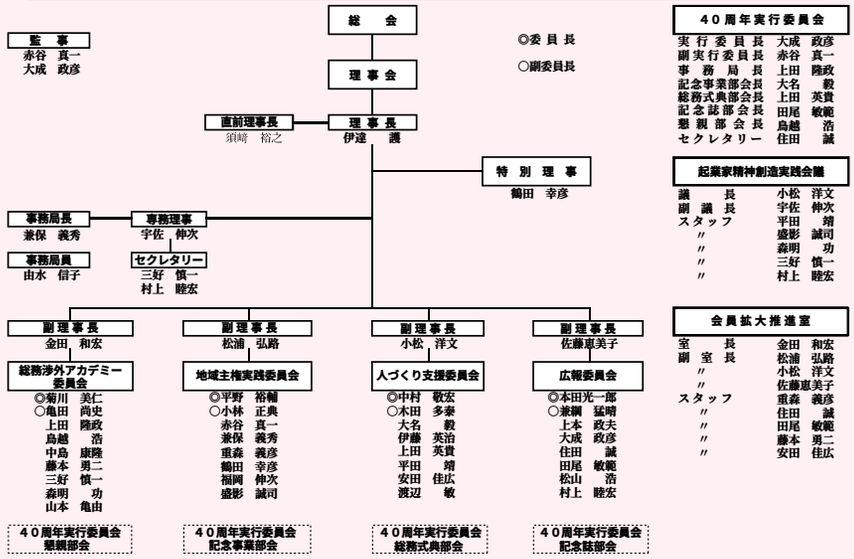

モニター募集

皆様の声をお聞かせ下さい

“やっさもっさ”ではモニターを募集しております。紙面に対する皆様の率直なご意見、ご感想を是非お聞かせ下さい。詳細については以下のとおりです。

◆モニター方法
簡単なアンケート
◆モニター期間
2002年１月号～11月号（毎月１回）
◆申込先
〒723-0052 三原市皆実4丁目8番1号
（社）三原青年会議所事務局まで
TEL63－3515　FAX62－1141

「やっさもっさ」
メールマガジンを発信しています。
ご希望の方は下記アドレスまで
http://www.mihara-jc.com